Urządzenie fitness Rotation Trainer

nr katalogowy ST-FI-004

Opis

Urządzenie siłowe typu fitness do ćwiczeń na zewnątrz i w pomieszczeniach. Składa się z dwóch rur wygiętych w łuk, na których znajdują się obciążniki. Urządzenie posiada również dwie maty na stopy, żeby zachować prawidłową pozycję podczas ćwiczeń. Wzmacnia mięśnie ramion i brzucha.

Urządzenie zawiera:

- 2 rury w kształcie łuku, na których znajdują się ciężarki,
- 2 maty pod stopy.

Dane techniczne

- Wymiary urządzenia (LxWxH): 1609 x 1210 x 1947 mm
- Strefa bezpieczeństwa: 4300 x 4300 mm

Dopuszcza się różnice wymiarów nie większe niż +/– 5%

Materiały

- Konstrukcja wykonana ze stali nierdzewnej,
- Mata pokryta elastyczną i antypoślizgową nawierzchnią gumową EPDM,
- Kulki wykonane ze stali nierdzewnej, pokryte gumą wulkanizowaną EPDM.

Dopuszcza się różnice wymiarów nie większe niż +/– 5%

Rysunki techniczne

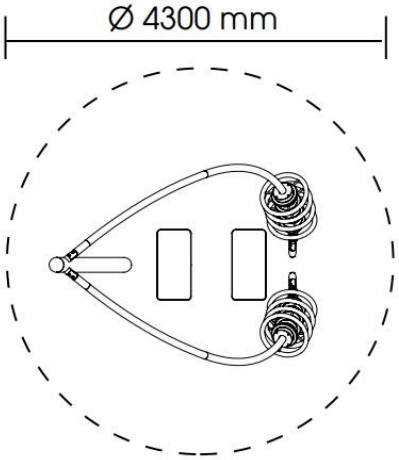

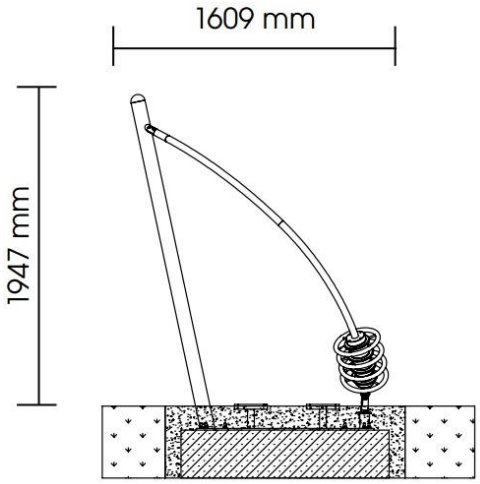

Przykładowe ćwiczenia na urządzeniu Rotation Trainer.