Bujak Auto

nr katalogowy – KB-BU-013

Opis

Zabawka typu bujak w kształcie auta. Płyta HDPE (grubość 19 mm), odporny na zniszczenia, wzmocnione uchwyty i podnóżki, z profilem antypoślizgowym, kotwa gruntowa lub do betonu, ze stali galwanizowanej ogniowo, zestaw do samodzielnego montażu.
Urządzenie zawiera:

- 1 bujak z uchwytami na ręce i podpórkami na nogi.

Dane techniczne

- Wymiary urządzenia (LxWxH): 0,74 x 0,36 x 0,86 m
- Strefa bezpieczeństwa: 1,5 x 1,5 m
- Maksymalna wysokość upadku: 0,5 m
- Głębokość posadowienia: 0,39 m
- Certyfikat potwierdzający zgodność z normą EN 1176-1 i EN 1176-7

Dopuszcza się różnice wymiarów nie większe niż +/– 5%

Materiały

- Konstrukcja z płyty HDPE,
- Kotwa ze stali galwanizowanej ogniowo.
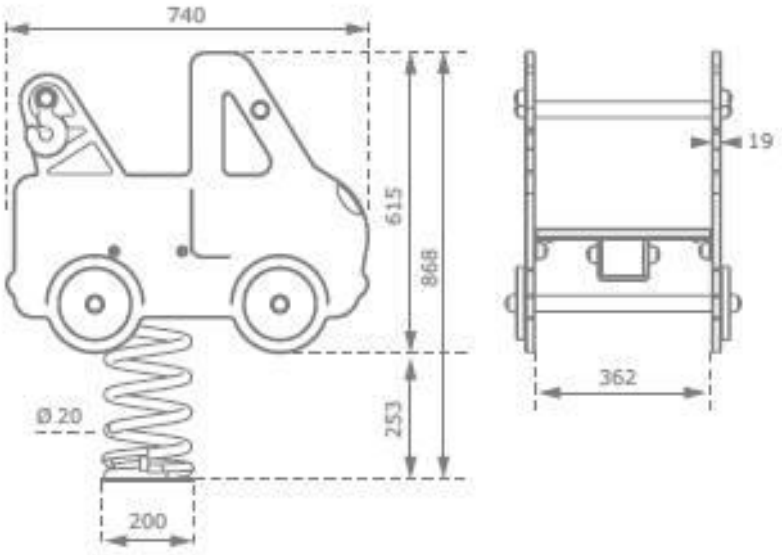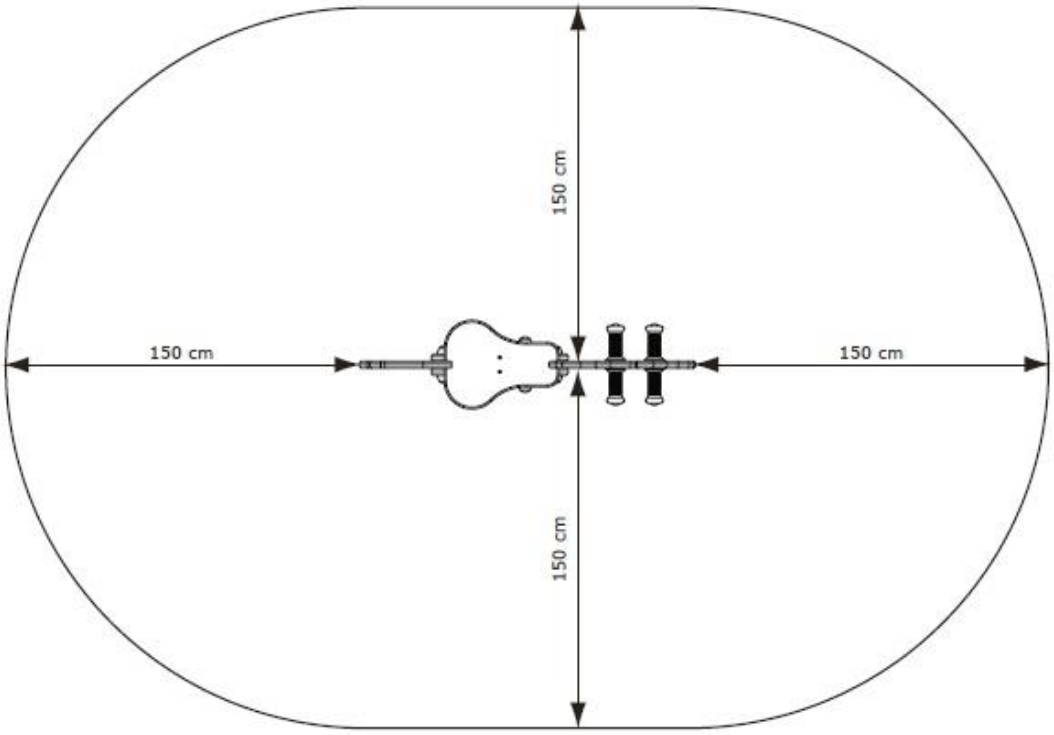
Rysunki techniczne