Bujak, zabawka na sprężynie – INTER-FUN Auto (KB013)

Zabawka typu bujak z dwoma bokami w kształcie auta. Płyta HDPE (grubość 19 mm), odporny na zniszczenia, wzmocnione uchwyty i podnóżki, z profilem antypoślizgowym, kotwa gruntowa lub do betonu, ze stali galwanizowanej ogniowo, zestaw do samodzielnego montażu.

Dane techniczne

- Długość: 740mm
- Szerokość: 362mm
- Głębokość posadowienia: 390mm
- Normy bezpieczeństwa: EN1176-1, EN1176-7
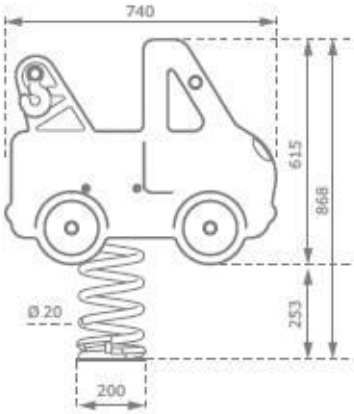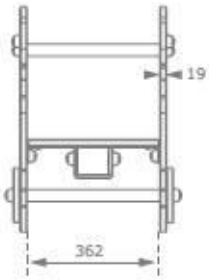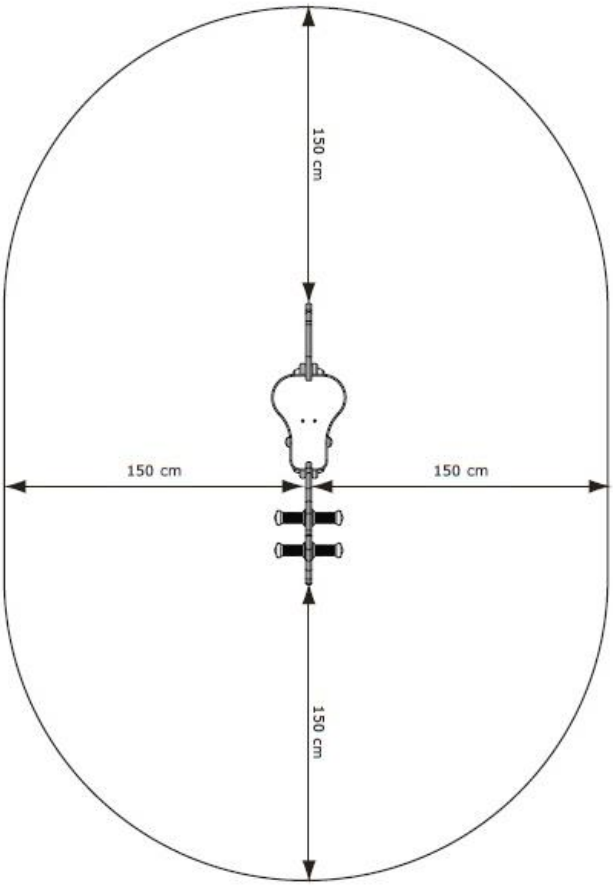
Część rysunkowa