ACTIVE-SENIOR Poprzeczka z uchwytami (wersja dla osób na wózkach) (AO-036)

Urządzenie służące do ćwiczeń rozciągających górnej części ciała. Wersja dla osób na wózkach. Pomocne przy odzyskiwaniu utraconej sprawności ruchowej oraz poprawiające krążenie krwi. Rekomendowane przez rehabilitantów oraz fizjoterapeutów.

Dane techniczne

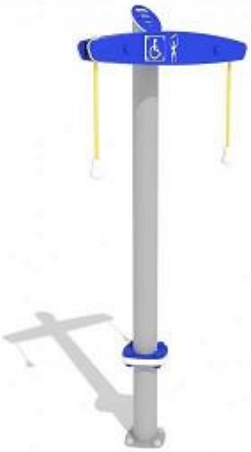

- Długość zestawu: 84 cm
- Szerokość zestawu: 34 cm
- Wysokość: 201 cm

Materiały

- stal malowana farbą termoutwardzalną
- tworzywo HDPE
- instrukcja obsługi grawerowana
- mocowanie śrubami
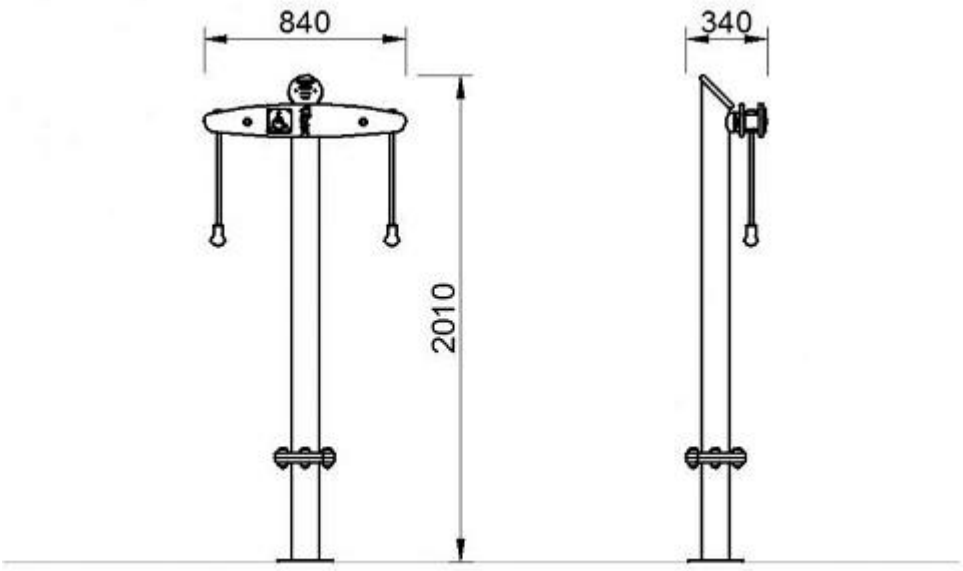
Część rysunkowa