ACTIVE-SENIOR Zestaw podwójna ławka z tablicami i rowerkiem – ćwiczenie nóg i pamięci (AO-016)

Zestaw podwójna ławka z tablicami i rowerkiem. Ćwiczenia z tablicami stymulują pamięć, orientację, rozpoznawanie i inne funkcje poznawcze. Ćwiczenia zalecane w chorobie Alzheimera i demencji starczej. Tablice o tematykach: przedmioty, labirynt, czas oraz liczenie. Rowerek wzmacnia biodra, kolana, staw skokowy oraz poprawia wydolność układu krążenia Ćwiczenie na rowerku polega na pedałowaniu w pozycji siedzącej.
Przystosowane do korzystania na wózkach inwalidzkich.
Rekomendowane przez rehabilitantów oraz fizjoterapeutów.

Dane techniczne

- Długość zestawu: 103 cm
- Szerokość zestawu: 132 cm
- Wysokość: 124 cm

Materiały

- stal nierdzewna polerowana
- stal malowana farbą termoutwardzalną
- tworzywo HDPE
- instrukcja obsługi grawerowana
- mocowanie śrubami
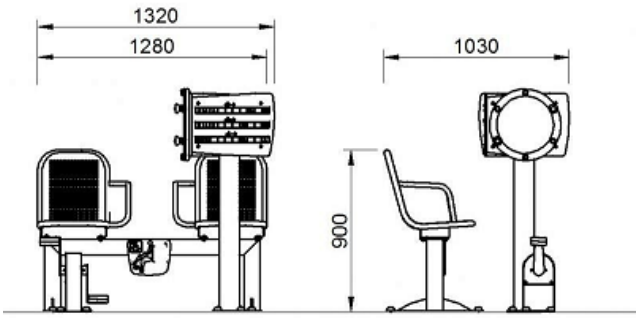
Część rysunkowa